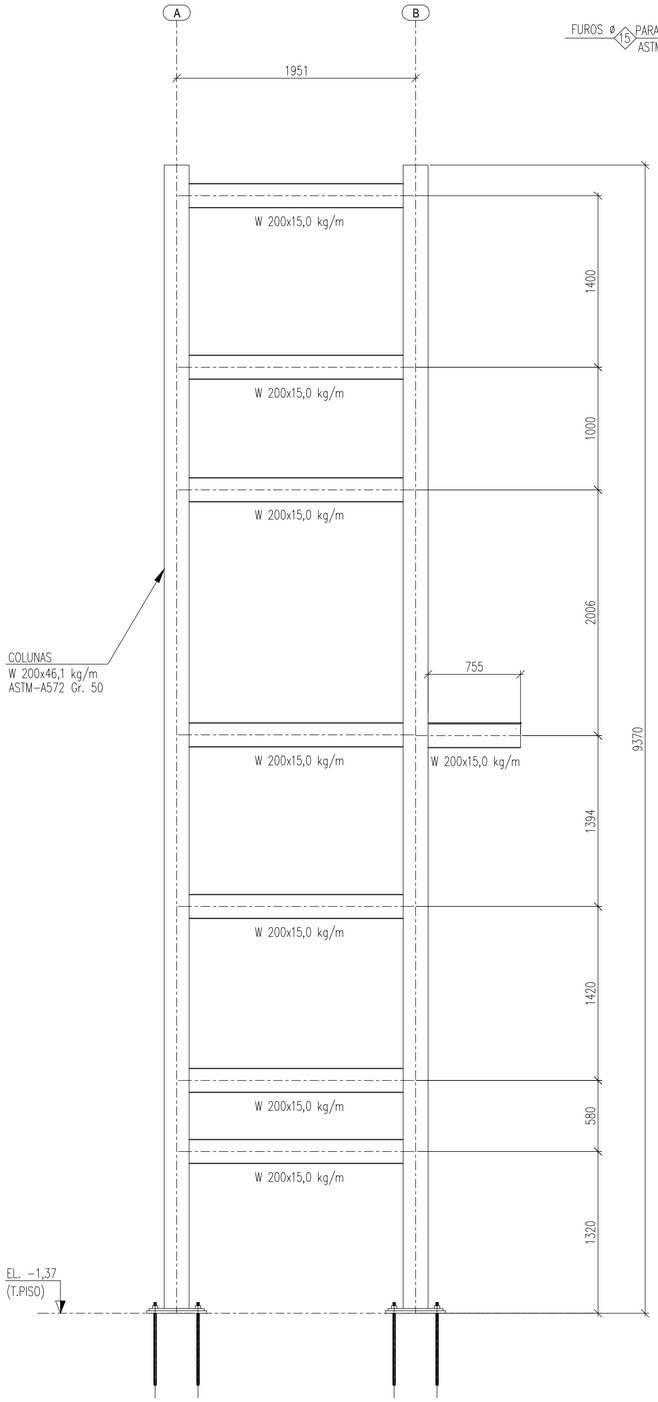

ELEVAÇÃO – EIXO 1

ESCALA 1:25

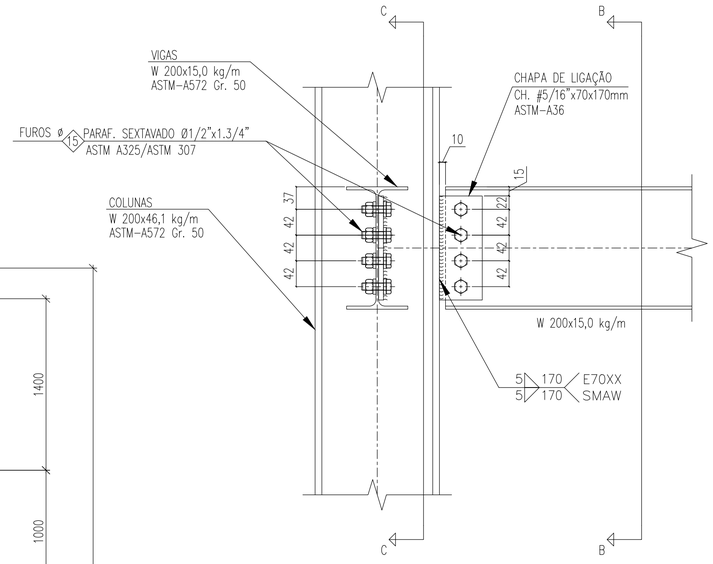

DETALHE LIGAÇÃO – VIGA & COLUNA

ESCALA 1:5

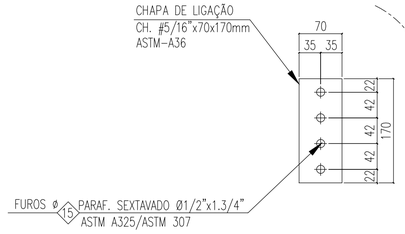

CHAPA DE LIGAÇÃO

ESCALA 1:5

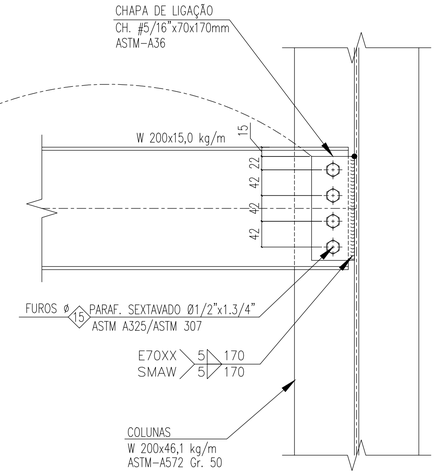

CORTE C–C

ESCALA 1:5

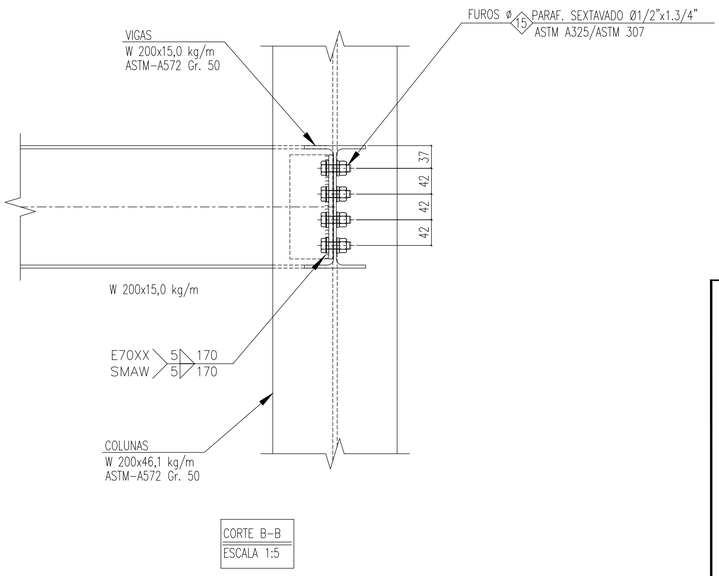

CORTE B–B

ESCALA 1:5

LISTA DE MATERIAL

PERFIL

ITEM	DENOMINAÇÃO	PERFIL	MATERIAL	QUANTIDADE (m)	SUPERFÍCIE (m²)	PESO (Kg)
1	COLUNAS	W 200x46,1 kg/m	ASTM-A572 Gr.B	37,08	44,63	1705,72
2	VIGAS	W 200x15 kg/m	ASTM-A572 Gr.B	47,60	37,67	724,90
3	FECHAMENTO	L 3"x3/16"	ASTM-A36	1,70	0,52	9,51
4	CH. PISO	CHAPA XADREZ 3/16"	ASTM-A36	-	1,55	60,30
				SUB TOTAL	84,37	2500,43

ELEMENTOS DE FIXAÇÃO E MISCELANEAS

ITEM	DENOMINAÇÃO	ELEMENTOS DE LIGAÇÃO	MATERIAL	QUANTIDADE (UNID)	SUPERFÍCIE (m²)	PESO (Kg)
5	PLACA DE BASE (T1)	CH. #3/4"x450x450mm	ASTM-A36	4	1,62	121,13
6	CHUMBADOR	CHUMBADOR Ø3/4"x875mm	ASTM-A36	16	-	15,21
7	PORCAS	PORCA SEXT. Ø3/4"	ASTM A194 Gr.2	16	-	-
8	ARRUELAS	ARRUELA Ø3/4"	ASTM F436 Tip.1	16	-	-
9	PARAFUSOS DE LIGAÇÃO	PARAF. SEXT. Ø1/2"x1.3/4"	ASTM A 325	224	-	-
10	PORCAS	PORCA SEXT. Ø1/2"	ASTM A194 Gr.2	224	-	-
11	ARRUELAS	ARRUELA Ø1/2"	ASTM F436 Tip.1	224	-	-
12	MISCELÂNIAS	CH. DE LIGAÇÃO & FIXAÇÃO	ASTM-A36	-	-	250,04
				SUB TOTAL	1,62	386,38
				TOTAL	85,99	2886,81
				ÁREA PROJETADA (m²)		**6,68**

NOTAS

OBSERVAÇÕES GERAIS:

1 - DIMENSÕES EM MILÍMETROS, EXCETO ONDE INDICADO O CONTRÁRIO;
2 - A ELEVAÇÃO 0,00 É REFERENCIAL A ELEVAÇÃO EXISTENTE E DEVERÁ SER MANTIDA;
3 - A ELEVAÇÃO EM METROS;
4 - SOLDAS CONFORME NORMA "AWS", ELETRODO E70XX (QUANDO NÃO INDICADO);
5 - MATERIAIS QUANDO NÃO INDICADO
- AÇO PARA PERFIS LAMINADOS: ASTM A572 Gr.50;
- AÇO PARA USO GERAL, REFERENTE A CHAPAS E PERFIS SOLDADOS: ASTM A36;
- AÇO PARA CHUMBADORES: ASTM A36
- AÇO PARA PARAFUSOS DE ALTA RESISTÊNCIA (LIGAÇÕES PRINCIPAIS): ASTM A325;
6 - OS CHUMBADORES DEVERÃO SER CONCRETADOS JUNTAMENTE COM OS BLOCOS.
7 - PROTEGER AS ROSCAS DOS CHUMBADORES ANTES DA CONCRETAGEM;
8 - O NIVELAMENTO DEVERÁ SER FEITO APÓS A MONTAGEM DA ESTRUTURA COM ARGAMASSA EXPANSIVA DE ALTA RESISTENCIA (GROUT);
9 - O CONCRETO DEVERÁ POSSUIR RESISTÊNCIA MÍNIMA DE fck > 250 Kgf/cm.

REVISÃO	DESCRIÇÃO	TIPO	ELABORADO	VERIFICADO	DATA
00	EMISSÃO INICIAL	EXE	LDL/ASS	CPM	09/2025

TIPOS DE EMISSÃO: ATP - ANTEPROJETO; BSC - BÁSICO; EXE - EXECUTIVO; APV - APROVADO; PCT - P/ CONSTRUÇÃO; ASB - "AS BUILT"; CNC - CANCELADO

ELABORAÇÃO:

Plator Engenharia de Meio Ambiente

PLATOR - PROJETOS E SERVICOS AMBIENTAIS

ALAMEDA OSCAR NIEMAYER, N°500, SALAS 511 E 902 A 906 – VALE DO SERENO – NOVA LIMA–MG – CEP.: 34.006–056
TEL.: (31) 3347–4405 / (31) 3347–7079 / (31) 3571–1920
EMAIL: contato@grupoprojetoengenharia.com.br

REALIZAÇÃO:

PREFEITURA MUNICIPAL DE ITATIAIUÇU

PRAÇA ANTÔNIO QUIRINO DA SILVA, N° 404 – CENTRO, ITATIAIUÇU – MINAS GERAIS, CEP.: 35.685–000
Telefone: (31) 3572–1244 / (31) 9 9076–4194

ESCOLA CEFET DE ITATIAIUÇU

TORRE DO ELEVADOR

RUA OTÁVIO ANTUNES MOREIRA, N° 55 – ITATIAIUÇU, MINAS GERAIS

PROJETO DE EST. METÁLICA

AUTORIA DO PROJETO:

JULIANA GONÇALVES OLIVEIRA:04348[illegible]
069603 [illegible]
JULIANA GONÇALVES OLIVEIRA
CREA MG – 239787/D

BRUNO ANDRELLI DA SILVA MACEDO:07533[illegible]
4682 [illegible]
BRUNO ANDRELLI DA S. MACEDO
ENGENHEIRO MECÂNICO
CREA – MG 216878D

CONTRATANTE DO PROJETO:

RESPONSÁVEL DA CONTRATANTE

DATA: SETEMBRO / 2025

ESCALA: INDICADA

CÓDIGO: PRJ-EMT

TÍTULO DOS DESENHOS:
ELEVAÇÃO EIXO;
DETALHES; CORTES;
LISTA DE MATERIAIS;

PRANCHA: 14/19

DIREITOS AUTORAIS RESERVADOS; PROIBIDO REPRODUÇÃO, DIVULGAÇÃO OU ALTERAÇÃO SEM ORDEM EXPRESSA DO AUTOR.

TÍTULO DOS DESENHOS: PRJ-181640-EMT-0101-REV00

FORMATO - A1 841x594mm